Tapn de termopar cermico miniatura de alta temperatura (650C) IM-T-M-HTC Tipo T IEC



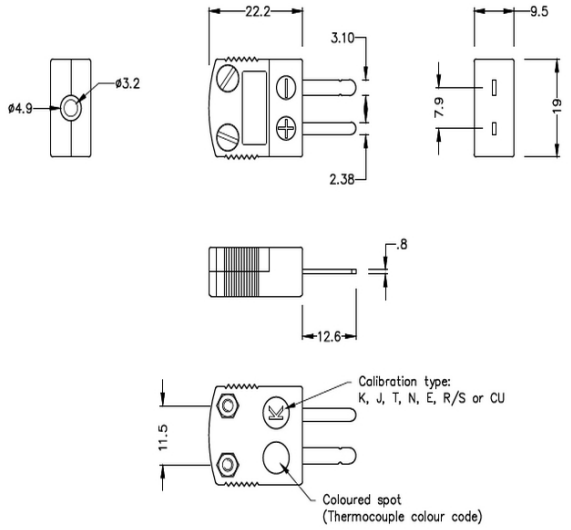

Miniature Hi-Temp Ceramic in-line Plug - HTC
(dimensions in mm)



Labfacility are the UK's leading manufacturer of Temperature Sensors, Thermocouple Connectors and associated Temperature Instrumentation and stockings of Thermocouple Cables. The Company has been trading since 1971 and is ISO9001 accredited.

El plazo de entrega de estos artculos puede ser de unas 4 a 5 semanas. Nuestro equipo de ventas se pondr en contacto contigo con ms detalles y una actualizacin sobre la entrega tras el pedido.

Por favor, utiliza la pestaa 'Consulta de producto' a la derecha si necesitas ms informacin antes de hacer el pedido.

Cdigo de producto: IM-T-M-HTC

Cuerpo cermico de alta resistencia para uso hasta 650C

Todos los conectores estn de color blanco con cdigos de colores en el cuerpo.

Puede usarse con cables de hasta 0,8 mm de dimetro

Para los tipos R, S y B, las aleaciones compensadoras limitan la temperatura mxima utilizable a 260C

Specifications

Product Code	XE-1203-001
Type	High Temperature
Thermocouple Type	Ceramic
Colour	White
Max. Temperature	650°C (1200°F)
Min. Temperature	-29°C (-20°F)